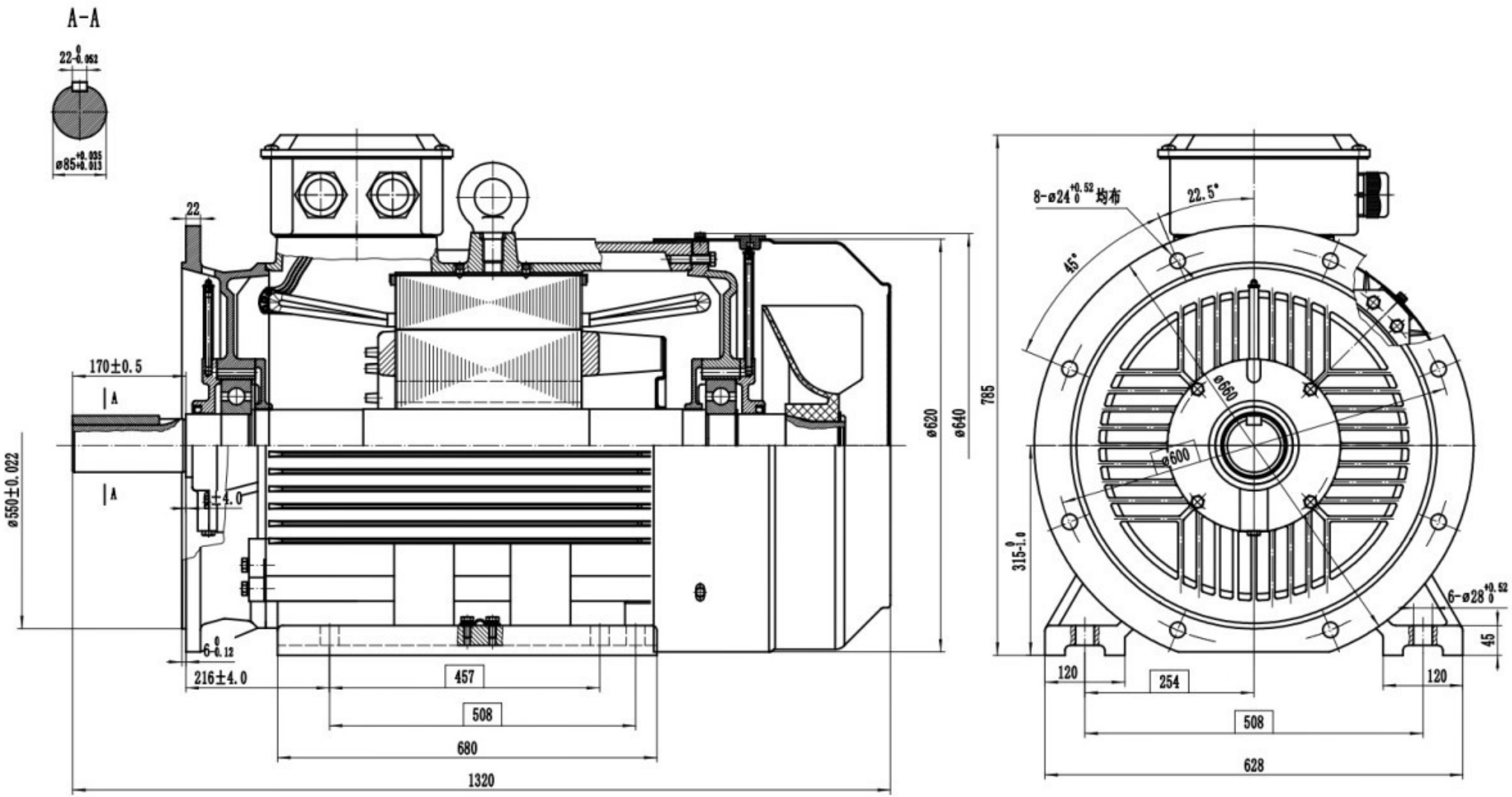
A-A
22-0.052
ø85+0.035 +0.013
22
170±0.5
A
A
ø550±0.022
8±4.0
6-0 0.12
216±4.0
457
508
680
1320
ø620
ø640
785
8-ø24+0.52 0 均布
22.5°
45°
ø660
ø600
315-0 1.0
6-ø28+0.52 0
45
120
254
508
628
120