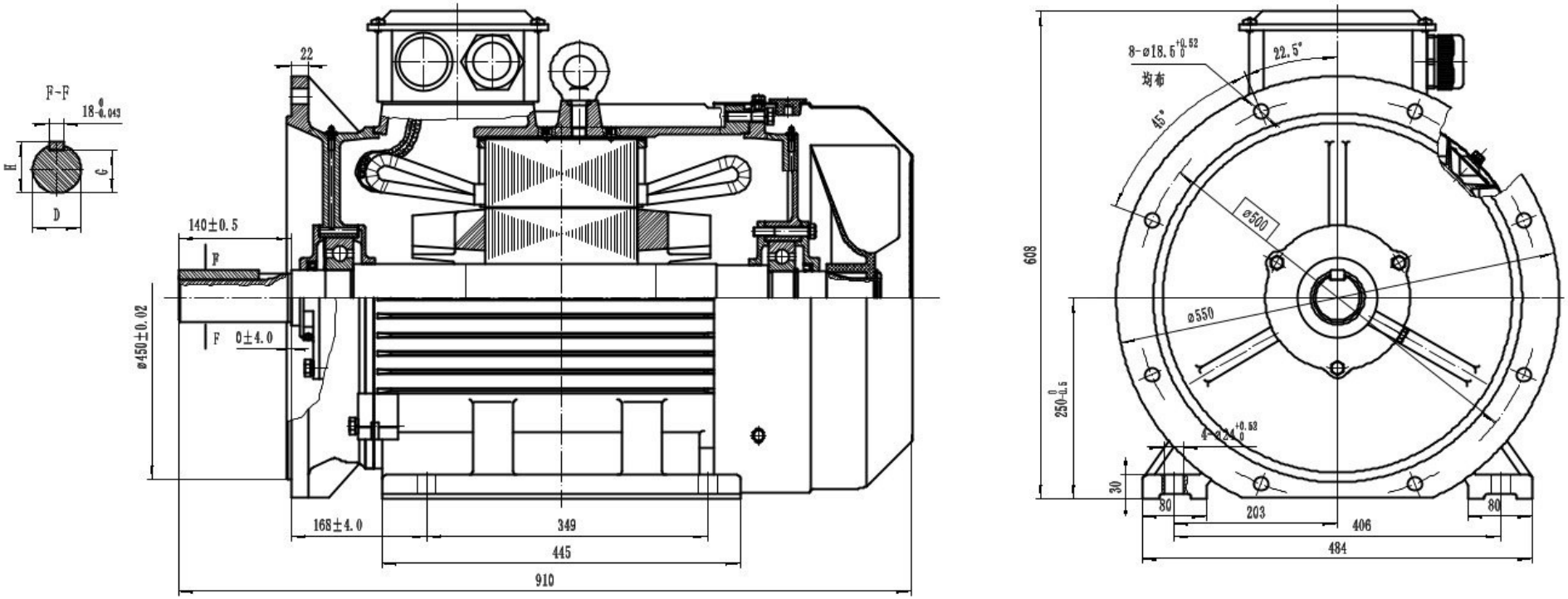
F-F
18-0.043
H
G
D
22
140±0.5
F
F
ø450±0.02
0±4.0
168±4.0
349
445
910
8-ø18.5+0.52
均布
22.5°
45°
ø500
ø550
608
250-0.5
4-ø24+0.52
30
80
203
406
484
80