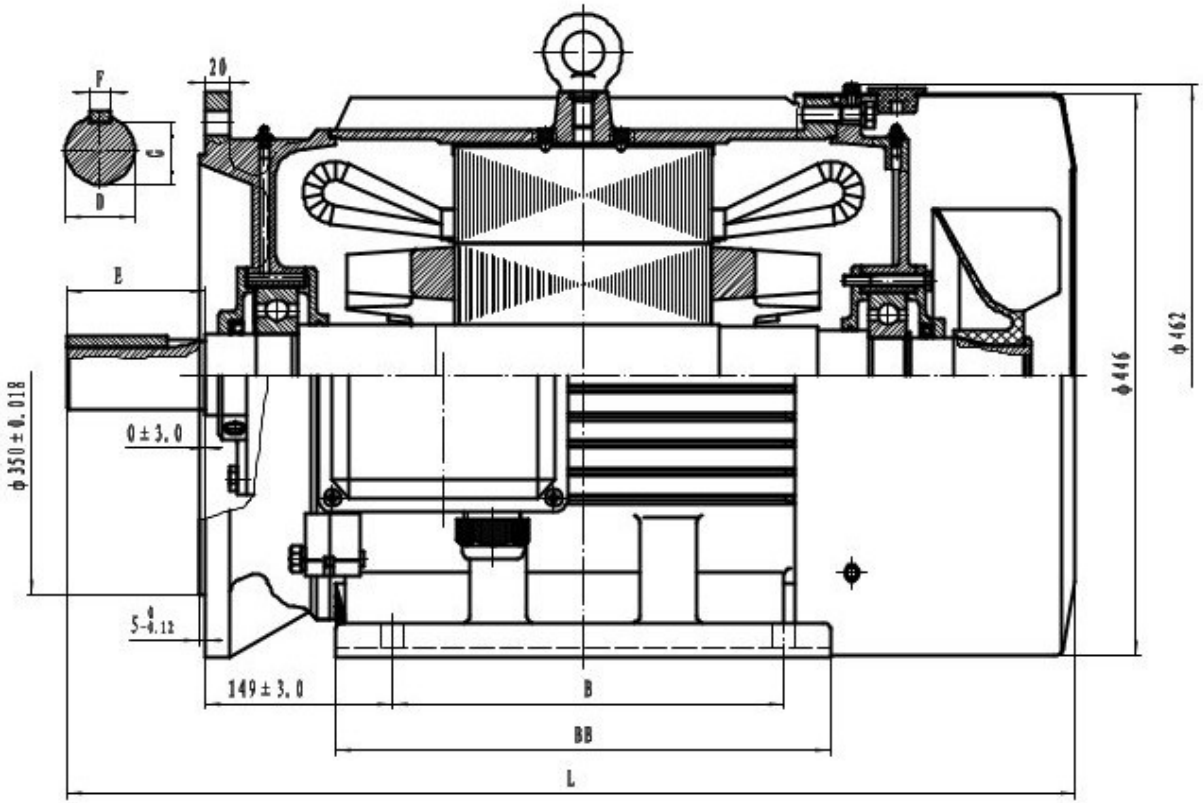
F
20
G
D
E
φ350±0.018
0±3.0
5-0.12
149±3.0
B
BB
L
φ446
φ462

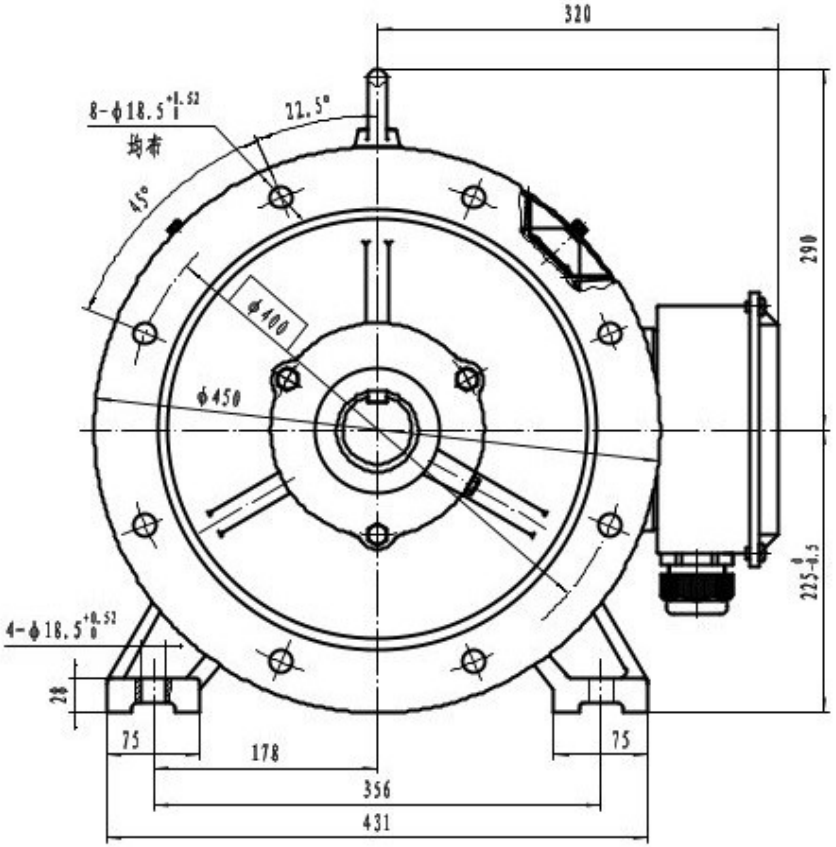
320
8-φ18.5
均布
22.5°
45°
φ400
φ450
290
225-0.5
4-φ18.5
28
75
178
356
431
75