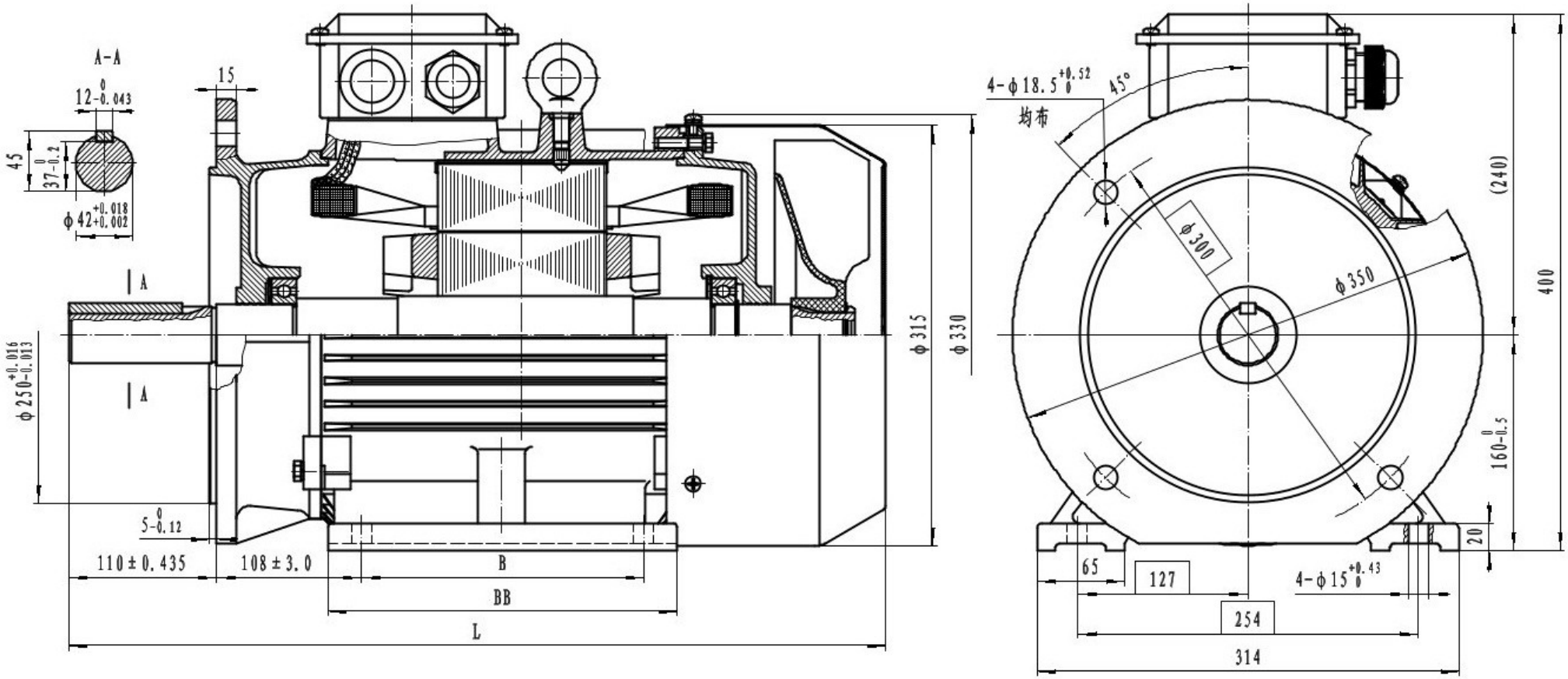
A-A
12-0.043
45
37-0.2
φ42+0.018 +0.002
15
A
A
φ250+0.016 -0.013
5-0.12
110±0.435
108±3.0
B
BB
L
φ315
φ330
4-φ18.5+0.52 0
均布
45°
φ300
φ350
(240)
400
160-0.5
20
65
127
254
314
4-φ15+0.43 0