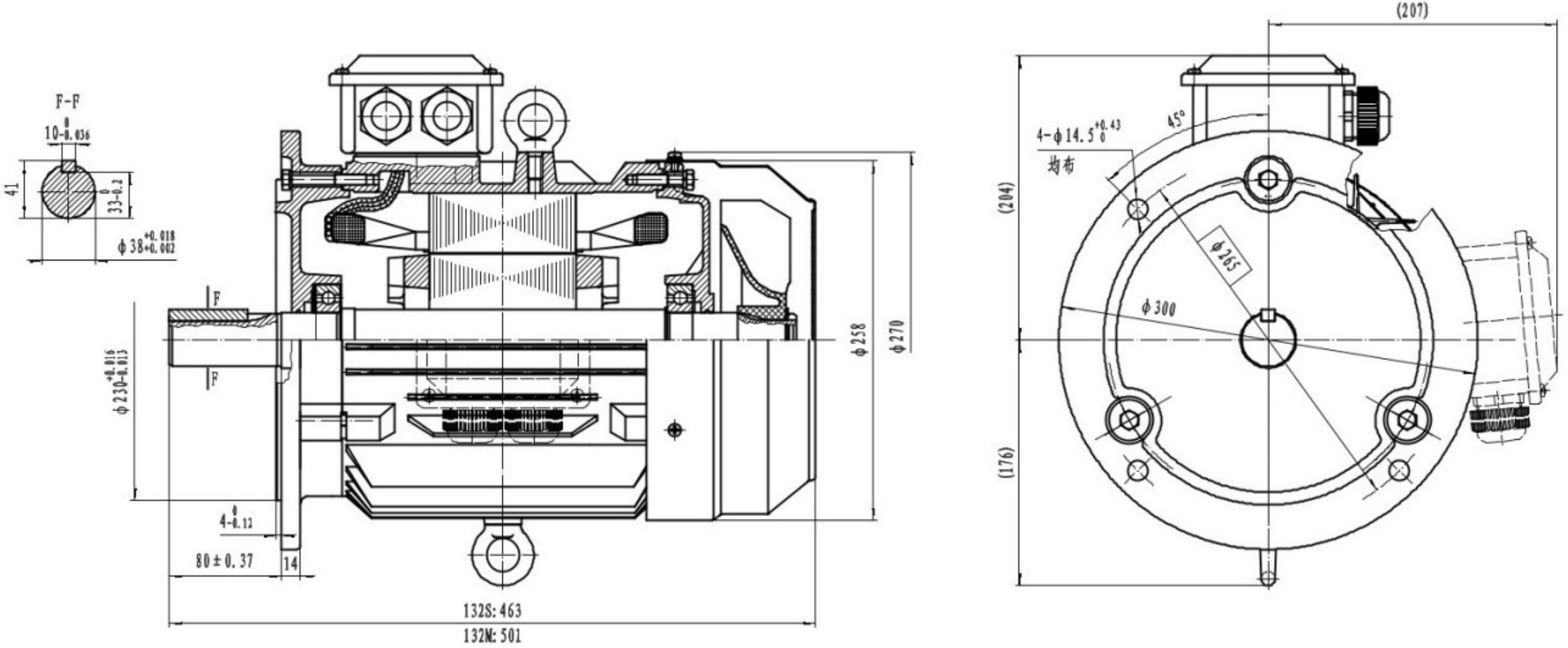
F-F
10-0.036
41
33-0.2
φ38+0.018 +0.002
F
F
φ230+0.016 -0.013
4-0 -0.12
80±0.37
14
φ258
φ270
132S: 463
132M: 501
(207)
(204)
(176)
4-φ14.5+0.43 0
均布
45°
φ265
φ300