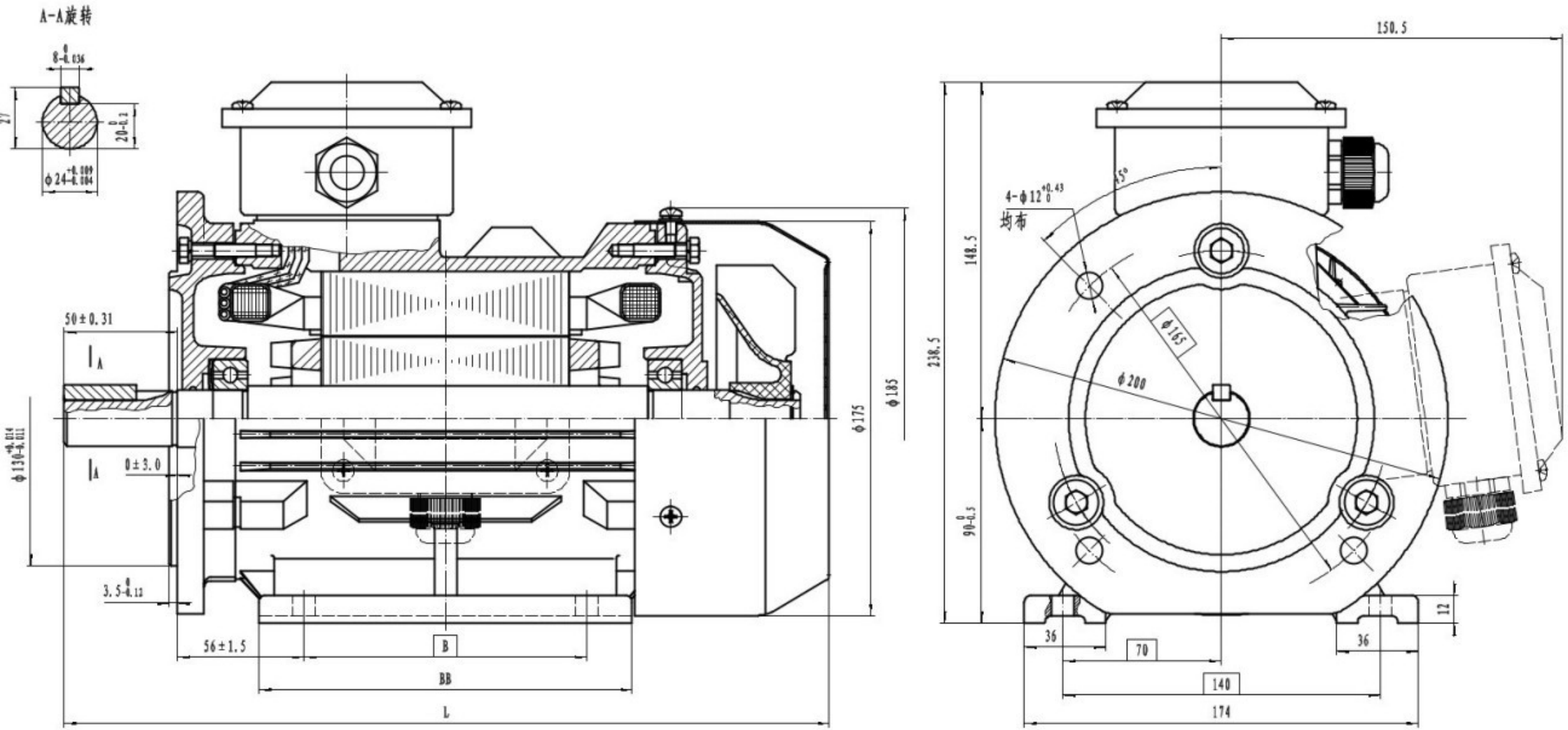
A-A旋转
27
50±0.31
A
A
0±3.0
56±1.5
B
BB
L
ϕ185
ϕ175
150.5
148.5
238.5
45°
4-ϕ12
均布
ϕ165
ϕ200
12
36
70
36
140
174